Изделие:	**KLUDI BALANCE** **электронный смеситель на умывальник DN 10**
Номер артикула:	**52 200 91**
Поверхность:	**белый/хром**

Описание изделия:

монтаж на одно отверстие
расход воды 8 л/мин
антивандальный каскадный аэратор M 24 x 1
рукоятка выбора температуры
оптический датчик движения
электронный модуль
питание от сети 230V
защита от обратного тока воды
очистной фильтр
система быстрого монтажа
антивандальный
гибкая подводка G 3/8
класс шума I

Дополнительная информация:

Класс шума I:
макс. 20 дБ при давлении 3 бара

Фото продукта

Размеры

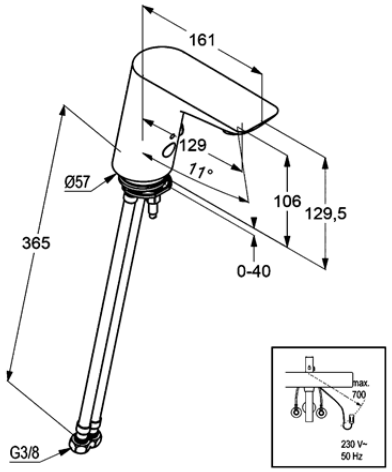

График расхода воды

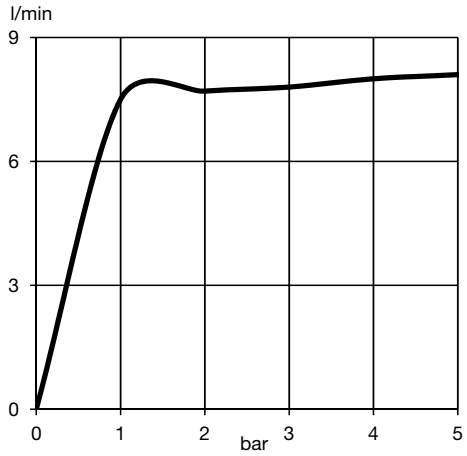

Kludi GmbH & Co. KG
Postfach 25 60
58685 Menden

Am Vogelsang 31-33
58706 Menden
Germany

KLUDI
www.kludi.com

Достоверную информацию уточняйте на santehnica.ru.