Focus M41
Кухонный смеситель однорычажный, 240, Eco, с вытяжным душем, 2jet, sBox
\u041F\u043E\u0432\u0435\u0440\u0445\u043D\u043E\u0441\u0442\u044C:
Хромированный Артикульный номер: **73895000**

Описание

- **рактеристики** состоит из: однорычажный кухонный смеситель, sBox
- ComfortZone 240 диапазон поворота 150°
- ламинарная струя, душевая струя фиксируемая
- душевая струя, переключение струи в исходное положение нажатием кнопки магнитная система
- крепления душа MagFit максимальный объем
- расхода воды при 3 барах:
  4,4 л/мин
- Керамический картридж соединения G ⅜
- регулируемое ограничение температуры
- встроенный клапан обратного тока воды
- подходит для проточных водонагревателей
- короб sBox для тихого, плавного,
- безопасного перемещения шланга в
- кухонном шкафу, под столешницей длина расширения До 76 см

Технология

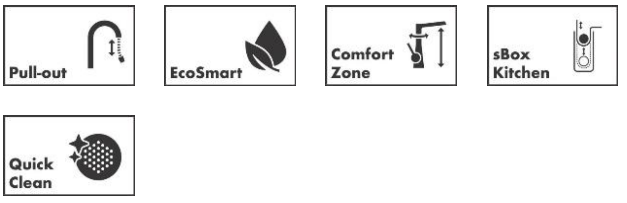

Продукт

Чертеж

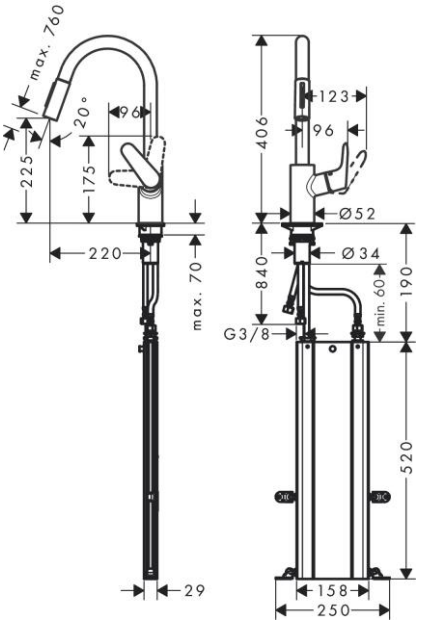

Focus M41
Кухонный смеситель однорычажный, 240, Eco, с вытяжным душем, 2jet, sBox
\u041F\u043E\u0432\u0435\u0440\u0445\u043D\u043E\u0441\u0442\u044C:
Хромированный Артикульный номер: **73895000**

График расхода воды

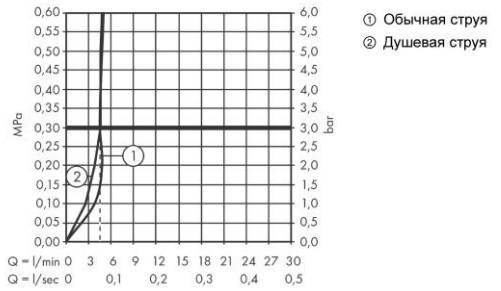
0,60
0,55
0,50
0,45
0,40
0,35
0,30
0,25
0,20
0,15
0,10
0,05
0,00
MPa
6,0
5,5
5,0
4,5
4,0
3,5
3,0
2,5
2,0
1,5
1,0
0,5
0,0
bar
Q = l/min 0 3 6 9 12 15 18 21 24 27 30
Q = l/sec 0 0,1 0,2 0,3 0,4 0,5
1
2
① Обычная струя
② Душевая струя